cersanit

KABINA PRYSZNICOWA PÓŁOKRĄGŁA JOTA 80×80×195
JOTA HALFROUND SHOWER ENCLOSURE 80×80×195

RYSUNEK TECHNICZNY/*TECHNICAL DRAWING*
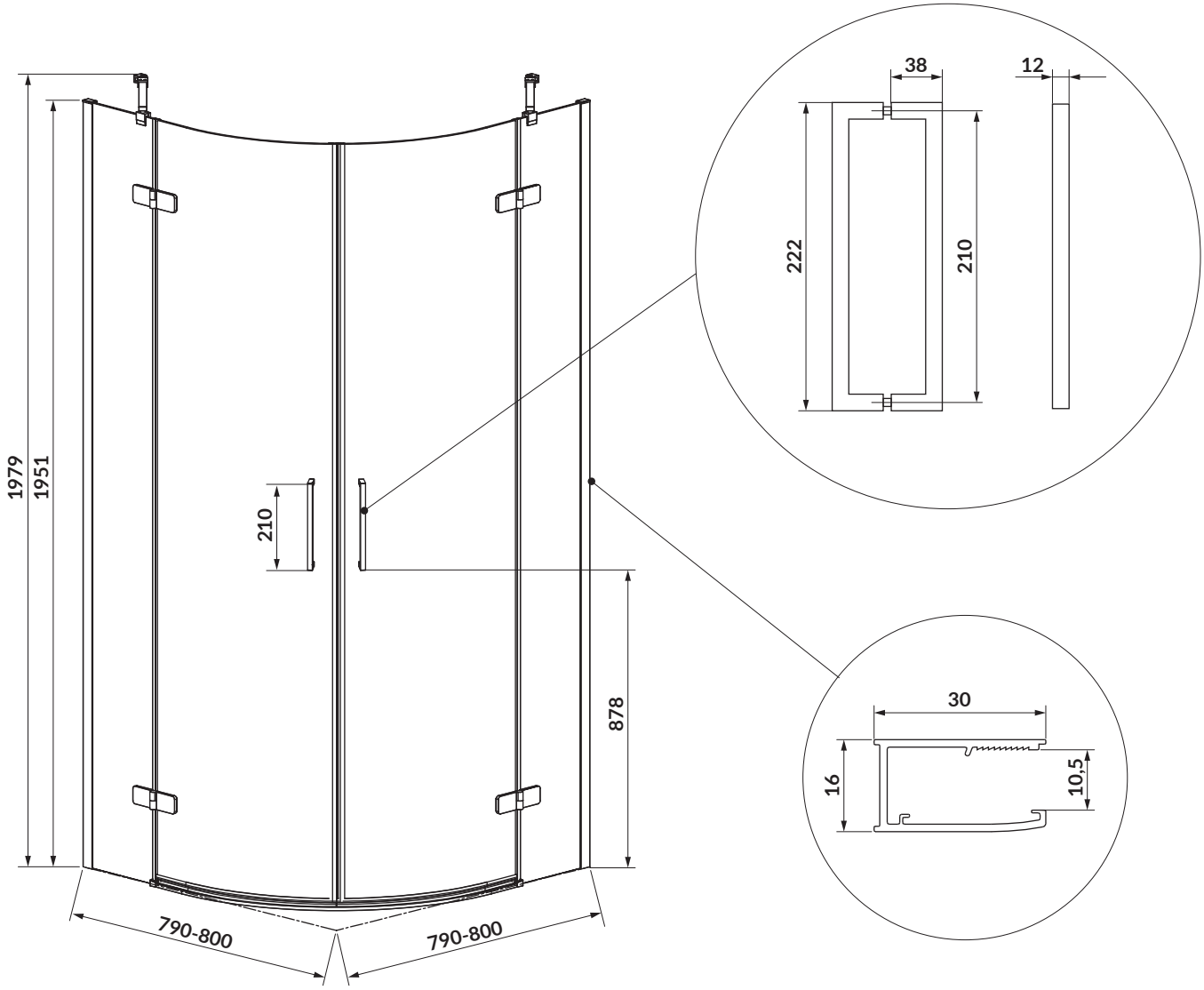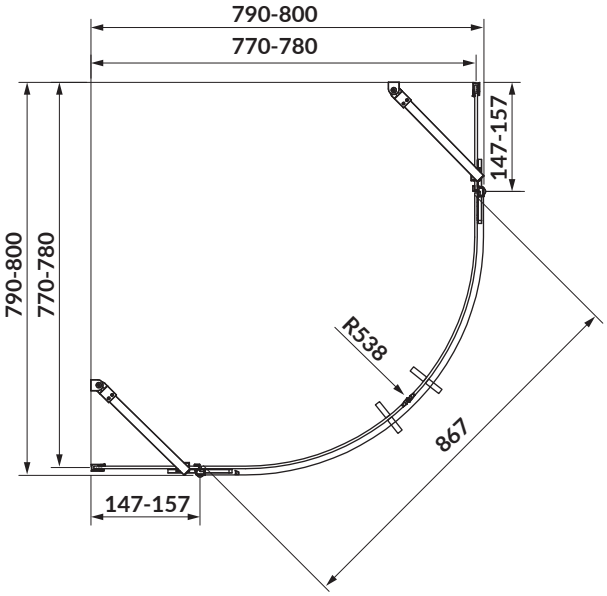
KOD PRODUKTU/ *PRODUCT CODE:*	S160-040