cersanit

RYSUNEK TECHNICZNY/*TECHNICAL DRAWING*

KABINA PRYSZNICOWA PIĘCIOKĄTNA JOTA 80×80×195 PRAWA

JOTA PENTAGONAL SHOWER ENCLOSURE 80×80×195 RIGHT
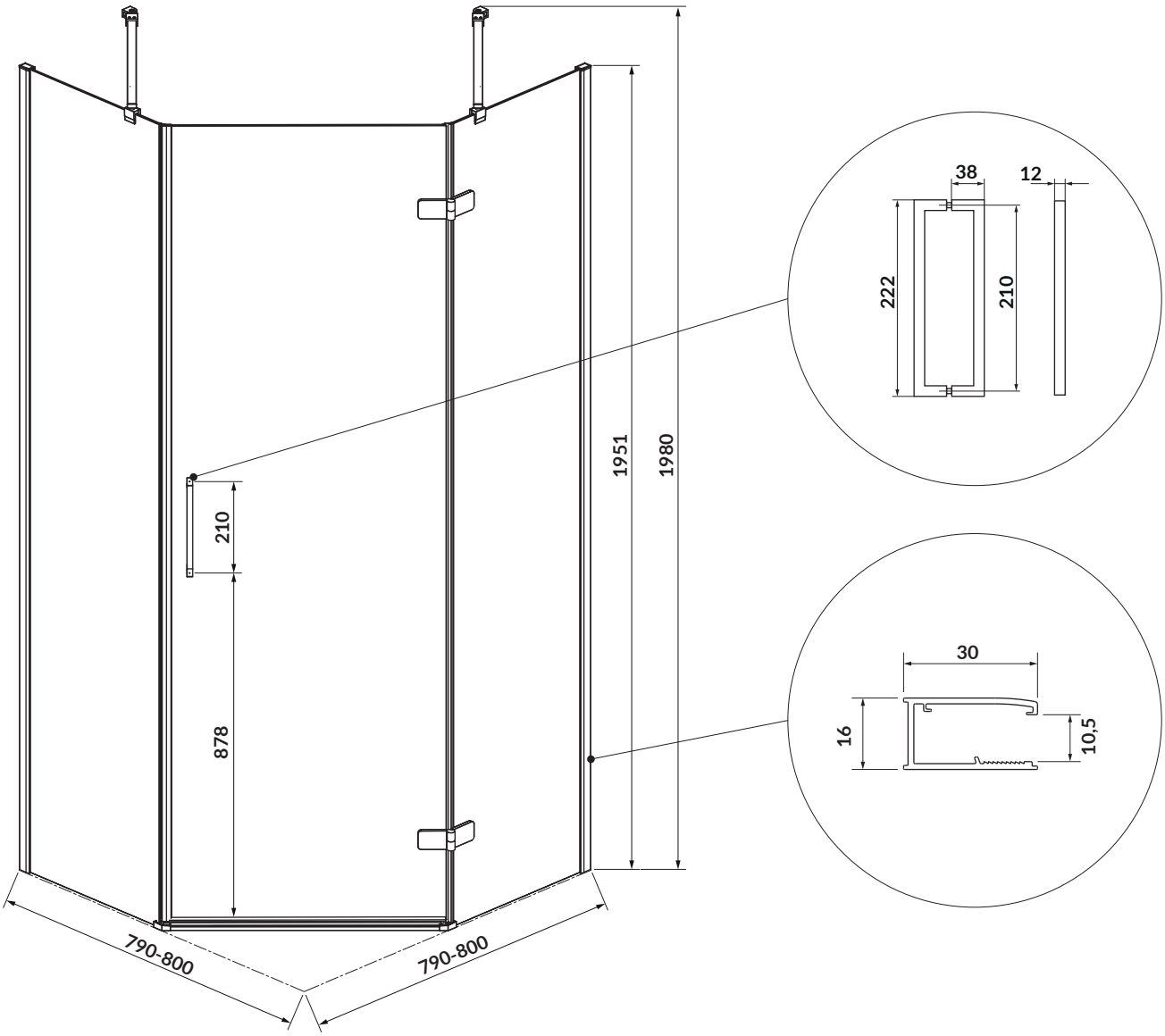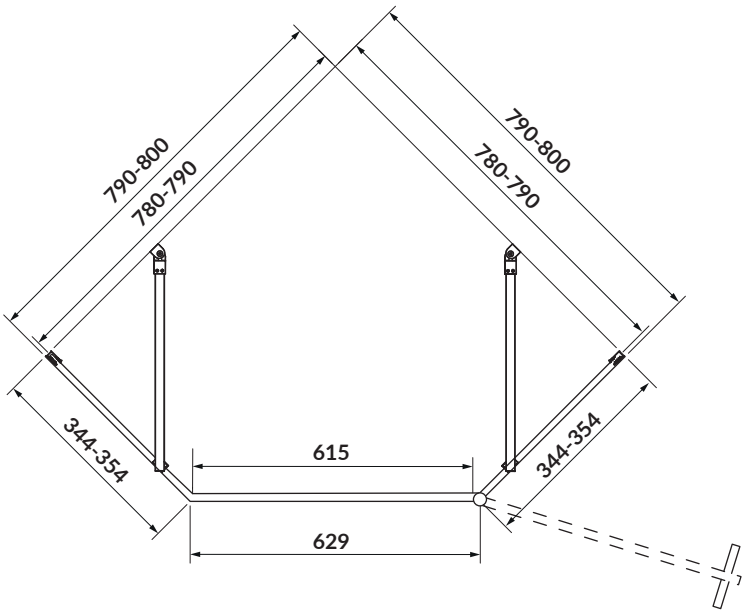
KOD PRODUKTU/ *PRODUCT CODE:*	S160-017