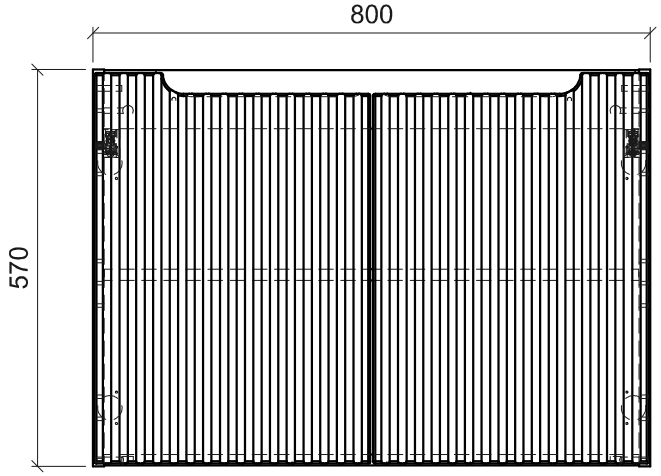


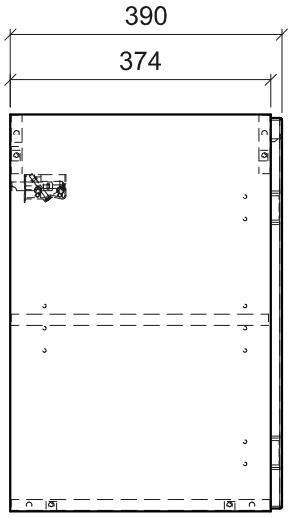


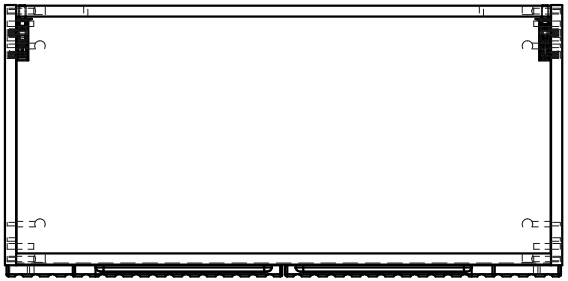

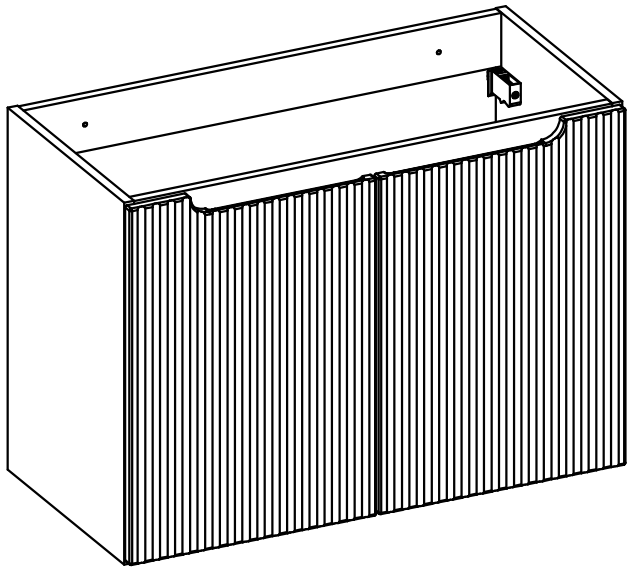

| | Data | Nazwisko i Imię | Podpis |
|---|---|---|---|
| Konstr. | 02/10/2023 | K.Pieniek | |
| Zmien. | | - | |
| Zatw. | | Ł.Mirys | |

| Dł. | Sz. | Gr. |
|---|---|---|
| 0.0mm | 0.0mm | 0.0mm |

Materiał

Nazwa

214-04-2023 KOLEKCJA 39,5

82__80__A__2D

ZŁOŻENIE

masa -

( szt./kpl.) -

Nr rys.

SKALA 0.092

MEBLE Wojcik